63J61-3-0(改)

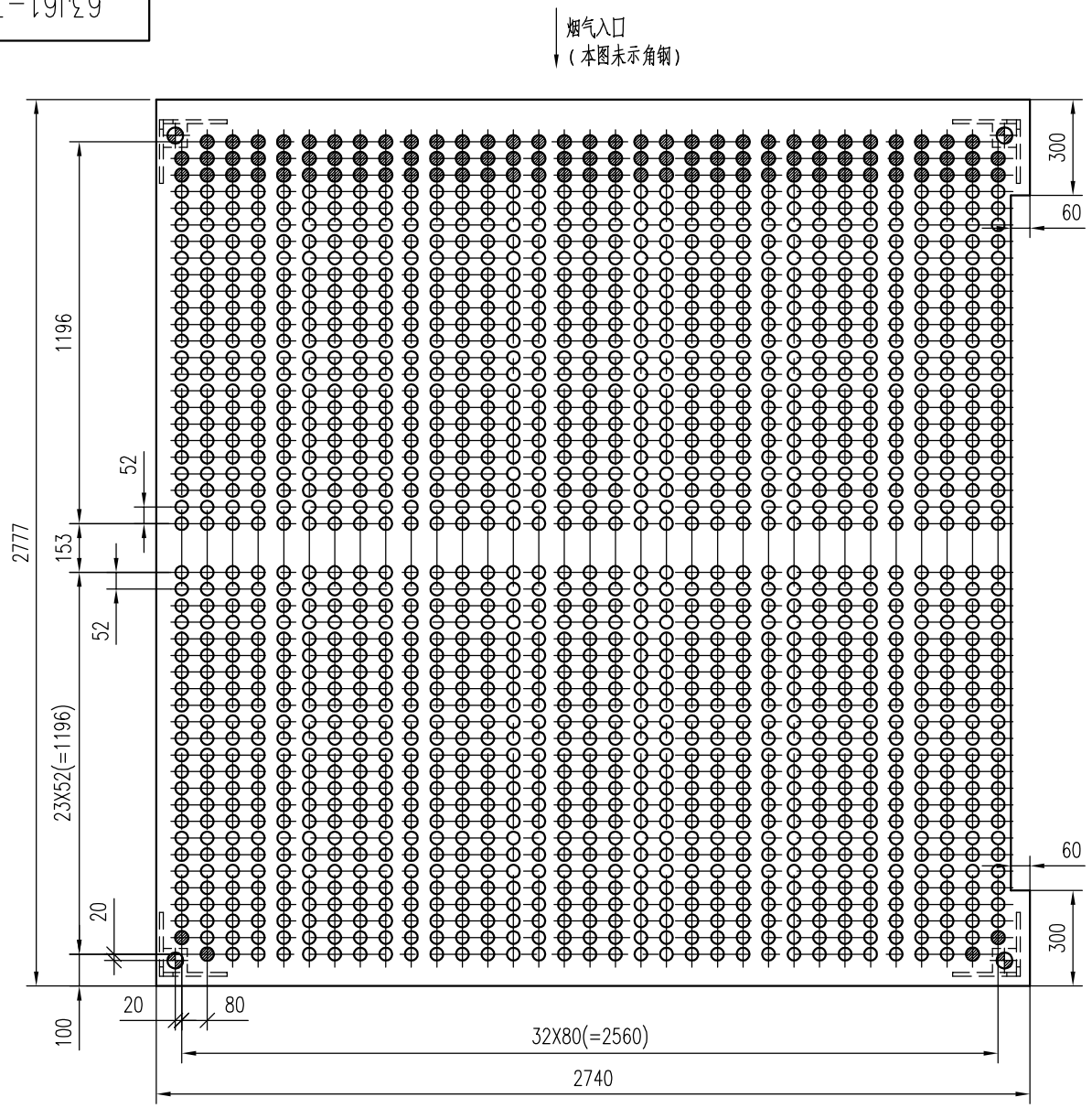

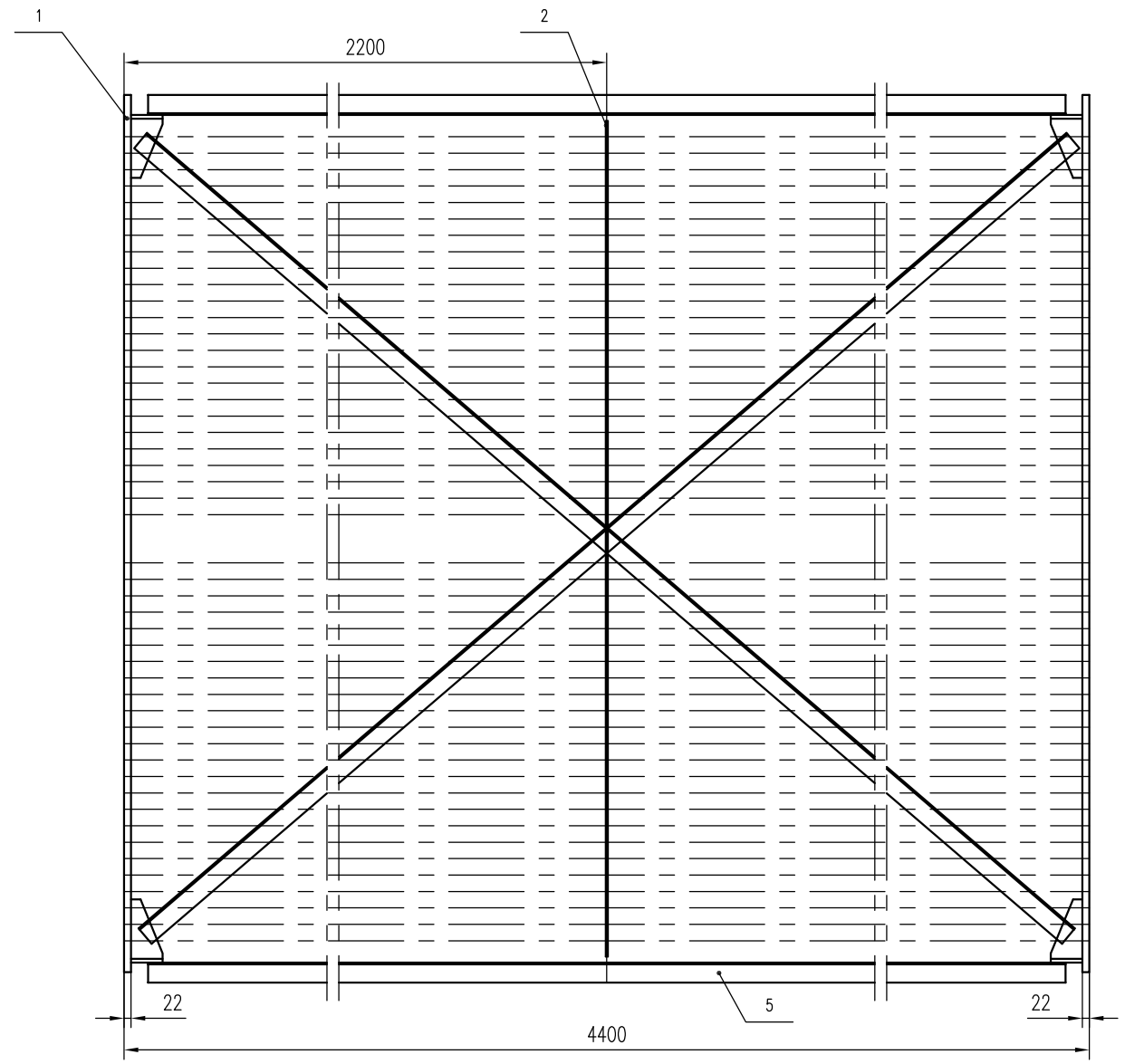

拉撑管装配详图
1:5

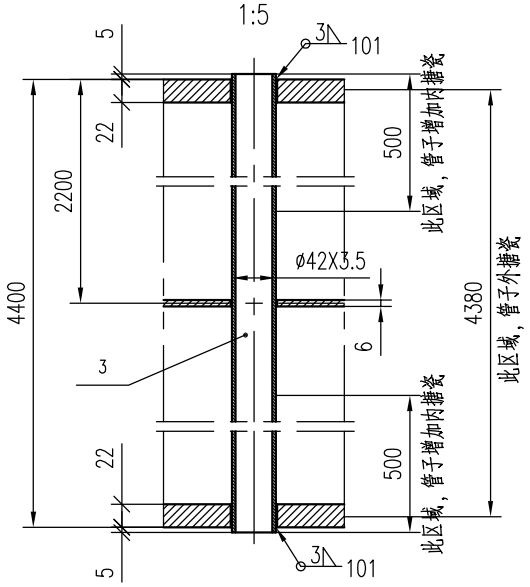

管系装配详图
1:5

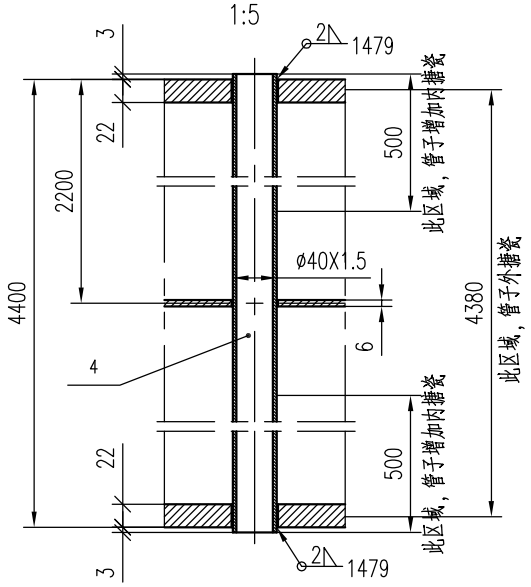

B 向（角钢未示）
1:5

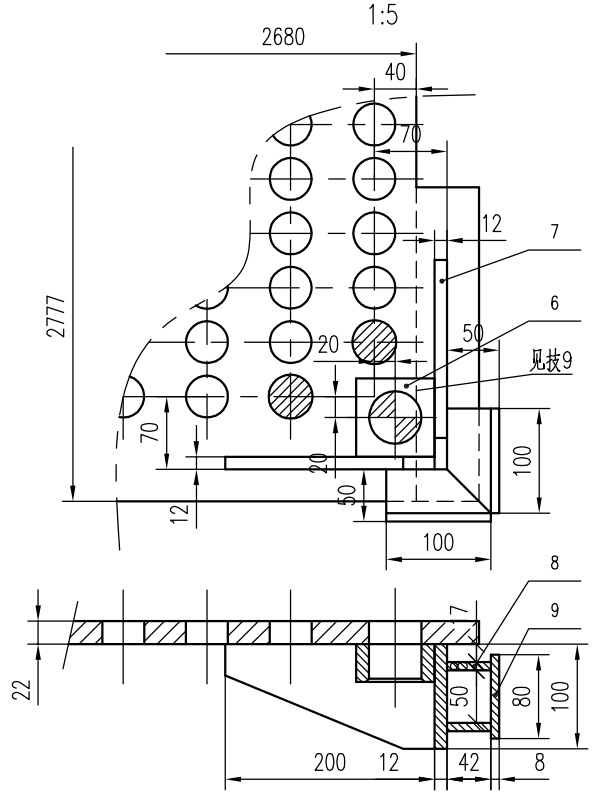

技术要求：

1.按UG0170"搪瓷管空气预热器技术条件"制造与验收。
2.序号3拉撑管按拉撑管装配详图装焊在图示 ⊕ 的孔中。
3.管箱四角带有 ⊕ 的孔作为起吊孔,不安装管子。
待工地安装后用钢板封住(钢板用户自理)。
4.序1、2应配钻。
5.管箱工地就位后切除序号5~9,并用钢板将起吊孔封住。
6.角钢与角钢间及角钢与钢板间均按 5∧ 焊接。
7.除注明焊缝外,其余均按 8∧ 焊接。
8.序号3、4搪瓷范围见详图所示或按用户要求进行。
9.现场就位后沿此线切割钢板。

序号	图号	名称	数量	材料	单件重量	总计重量	备注
9	63J61-3-(9)(改)	钢板 δ8；80x100	16	Q235B	0.5	8	
8	63J61-3-(8)(改)	钢板 δ8	32	Q235B	0.2	6.4	
7	52J61-1-7(改)	钢板	16	Q235B	1.3	20.8	借用件
6	UG3321.2-86	孔板	8	Q235B	0.64	5.12	
5	63J61-3-(5)(改)	角钢 63x63x5；L=45米	1	Q235B	217	217	按总长供
4	63J61-3-(4)(改)	管子 Φ40x1.5；L=4406	1479	搪瓷管	6.92	10234.7	有内外搪瓷要求；见技8
3	63J61-3-(3)(改)	拉撑管 Φ42x3.5；L=4410	101	搪瓷管	15.34	1549.34	有内外搪瓷要求；见技8
2	63J61-3-2(改)	管板	1	Q235B	326	326	
1	63J61-3-1(改)	管板	2	Q235B	1320	2640	

标记	处数	文件号	签字	日期		
设计			标准		二次风管箱（左）（右）	63J61-3-0(改)
校对			工艺			重量 15007 比例 1:15 供图 Y
审核			批准			共1页 第1页 参考图号 版本号
审定			日期		装配件	无锡华光锅炉股份有限公司（无锡锅炉厂）

本图纸所有权归系无锡华光锅炉股份有限公司所有，除另有约定外，任何其他人未经同意私自使用或传播皆为违法侵权行为，必追究法律责任和经济赔偿。